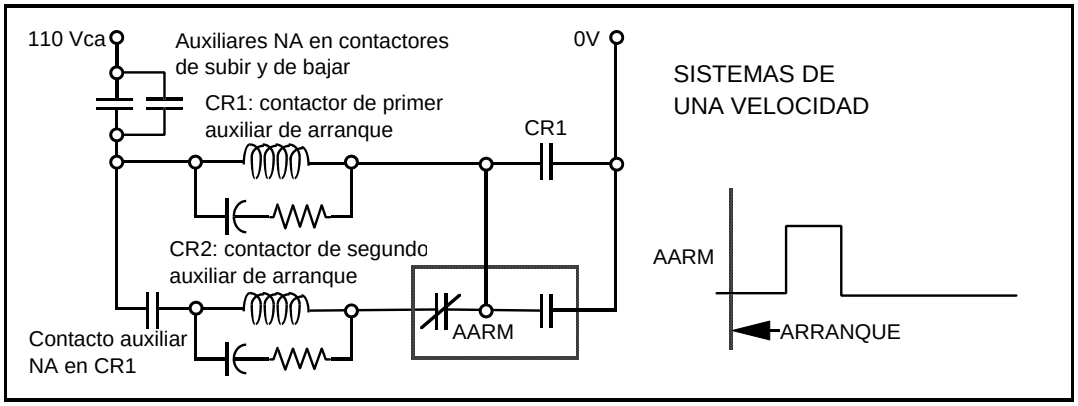

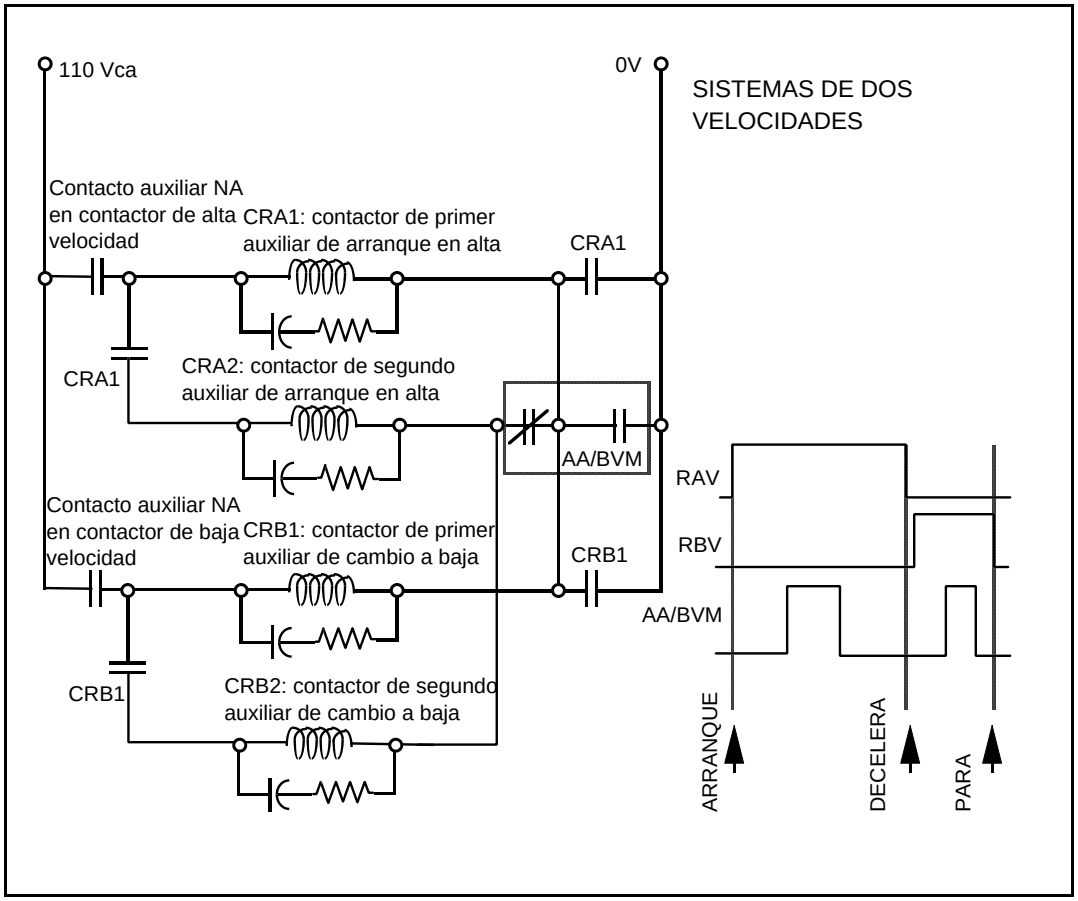

CONTROLES S. A. Electrónica Industrial y Telecomunicaciones AVENIDA RIVERA 3314 TEL +598(2) 622 0651 MONTEVIDEO 11300 FAX +598(2) 622 2048 URUGUAY www.controles.com E-mail info@controles.com	CONTROLADOR CEA36 MANUAL DEL USUARIO	**Fig. 11**
	Versión 1.0 05/10/21	Comando múltiple para auxiliares de arranque y cambio de marcha